TAPE-320 BB

NASTRATURA INFERIORE
E SUPERIORE SCATOLA

ICMI
WISE PACKAGING

TAPE-320 BB

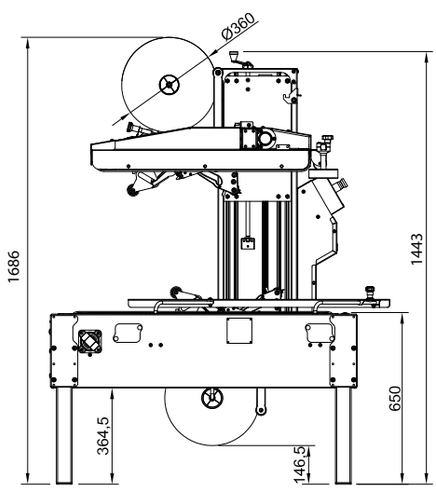

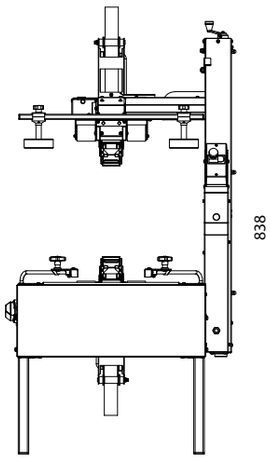

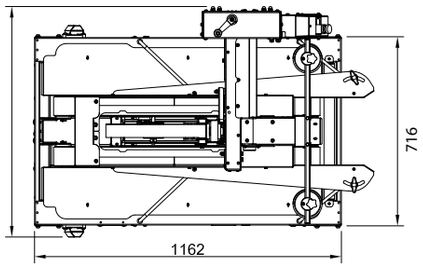

Kg
147

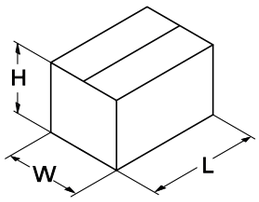

	MIN	MAX
L	150 mm	∞
W	140 mm	520 mm
H	100 mm	520 mm

CARATTERISTICHE TECNICHE

- Cinghie di trascinamento: Inferiori
- Regolazione dimensioni scatole: Manuale
- Teste Nastranti: Superiore e Inferiore
- Configurazione standard: T22
- Larghezza nastro: da 25 a 50 mm in funzione della Testa (da decidere in fase d'ordine)
- Tensione nastro: Regolabile
- Max diametro bobina nastro: 360 mm
- Diametro interno bobina: 76 mm
- Alimentazione elettrica: 380 V trifase - 50/60 Hertz
- Potenza installata: 0,25 Kw
- Protezione elettrica: IP 54
- Temperatura di esercizio: + 5° C - max. +35° C
- Velocità cinghie: 22 mt/min
- Produzione: 1000 scatole/h
- Altezza pianodi lavoro: 650 mm
- Peso: 147 Kg
- Dimensioni Macchina (L x W x H) : 1.170 x 860 x 1.450 mm

TECHNICAL FEATURES

- Drive belts: Lower
- Carton size adjustment Manual
- Taping heads: Upper and lower
- Standard configuration: T22
- Belt width: from 25 to 50 mm depending on the head (to be indicated when ordering)
- Tape tension: adjustable
- Max tape reel diameter: 360 mm
- Internal reel diameter: 76 mm
- Power supply: 380 V three-phase - 50/60 Hertz
- Installed power: 0.25 kW
- Electrical protection: IP 54
- Working temperature: + 5° C - max. +35° C
- Belt speed: 22 m/min
- Production output: 1000 cartons/h
- Working surface height: 650 mm
- Weight: 147 Kg
- Machine dimensions (L x W x H): 1170 x 860 x 1450 mm

CARACTERISTIQUES TECHNIQUES

- Courroies d'entraînement : Moins
- Réglage des dimensions des boîtes : manuel
- Têtes d'enrubannage : supérieur et inférieur
Configuration standard : T22
- Largeur du ruban : 25 à 50 mm selon la tête (à décider au moment de la commande)
- Tension du ruban : réglable
- Max diamètre de la bobine de ruban : 360 mm
- Diamètre intérieur de la bobine : 76 mm
- Alimentation électrique : 380 V triphasé - 50/60 Hertz
- Puissance installée : 0,25 kW*
- Protection électrique : IP 54
- Température de fonctionnement : + 5 °C - max. +35 °C
Vitesse de rotation des courroies : 22 m/min
- Cadence de production : 1 000 boîtes/h
- Hauteur du plan de travail : 650 mm
- Poids : 147 kg
- Dimensions de la machine (Lxlxh) : 1 170 x 860 x 1 450 mm

TECHNISCHE DATEN

- Transportriemen: unten
- Einstellung auf Kartongrößen: Manuell
- Klebeband-Köpfe: Oben und unten
- Standardkonfiguration: T22
- Klebebandbreite: zwischen 25 und 50 mm je nach installiertem Kopf (bei der Bestellung zu bestimmen)
- Bandspannung: Einstellbar
- Max. Durchmesser der Bandrolle: 360 mm
- Innendurchmesser der Rolle: 76 mm
- Stromversorgung: 380 V dreiphasig - 50/60 Hertz
- Installierte Leistung: 0,25 kW
- Schutzart: IP 54
- Betriebstemperatur: + 5° C - max. +35° C
- Riemengeschwindigkeit: 22 m/min
- Produktion: 1000 Kartons/Std.
- Arbeitstischhöhe: 650 mm
- Gewicht: 147 kg
- Maschinenmaße (L x B x H): 1.170 x 860 x 1.450 mm

CARACTERÍSTICAS TÉCNICAS

- Cintas de arrastre: Inferiores
- Ajuste dimensiones cajas: Manual
- Cabezales de encintado: Superior e Inferior
- Configuración estándar: T22
- Anchura cinta: de 25 a 50 a 75 mm según el cabezal (a decidir en el momento del pedido)
- Tensión cinta: Ajustable
- Diámetro máximo bobina cinta: 360 mm
- Diámetro interno bobina: 76 mm
- Alimentación eléctrica: 380 V trifásico - 50/60 Hertz
- Potencia instalada: 0.25 Kw
- Protección eléctrica: IP 54
- Temperatura de ejercicio: + 5° C - máx. +35° C
- Velocidad cintas: 22 mt/min
- Producción 1000 cajas/h
- Altura superficie de trabajo: 650 mm
- Peso: 147 Kg
- Dimensiones máquina (L x W x H): 1.170 x 860 x 1.450 mm

It_ Le indicazioni riportate non sono impegnative. En_ The information given is not binding. Fr_ Les indications fournies ne sont pas contraignantes. De_ Die Angaben sind unverbindlich. Es_ Las indicaciones presentadas no nos comprometen.

Verdellino BG Via Praga, 4
CAP 24040 loc. Zingonia (Italy)
Tel. +39 035-883450
www.icmi.it - icmi@icmi.it

ISO 9001

ATEX